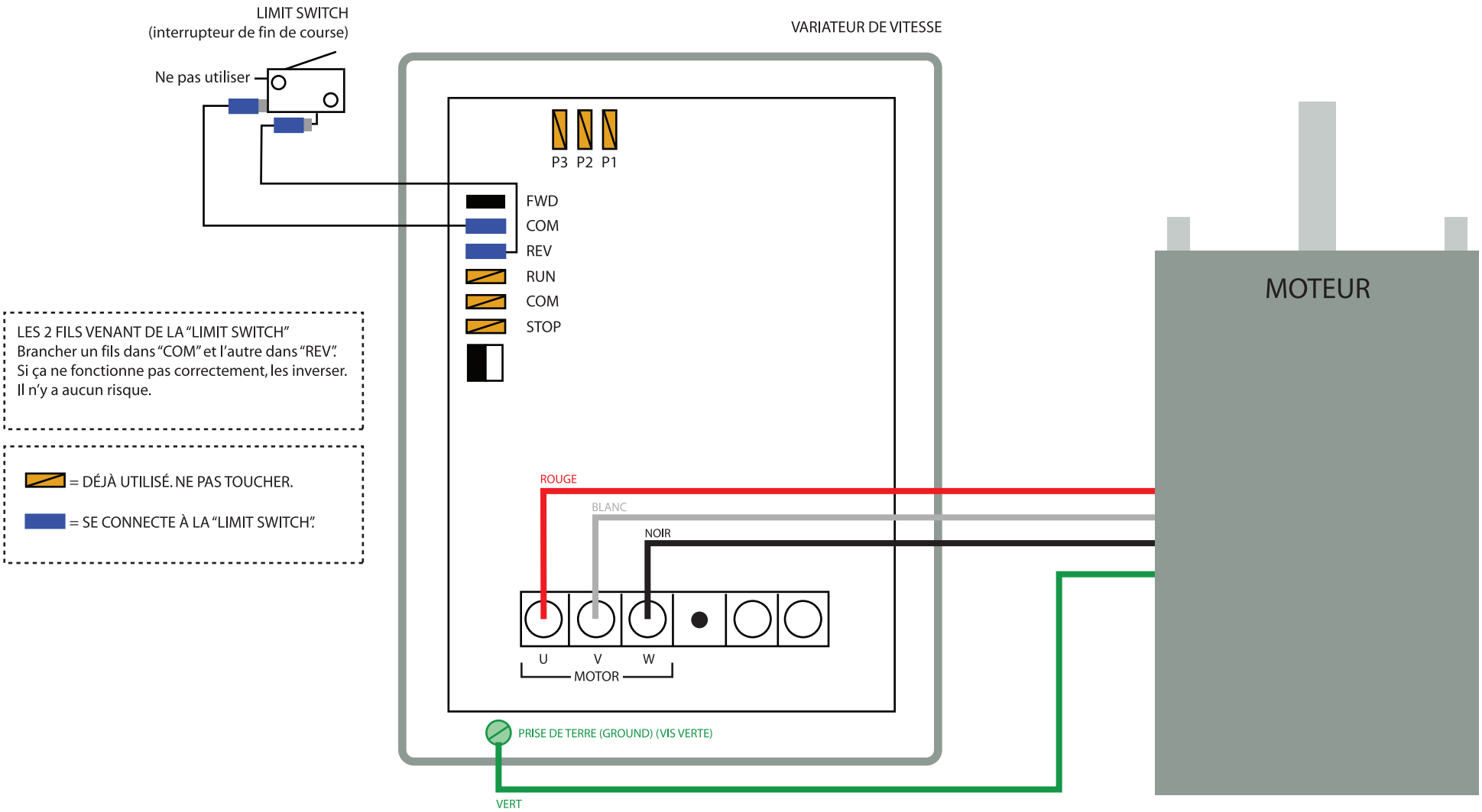DIAGRAMME ÉLECTRIQUE POUR VARIATEUR DE VITESSE TRIMPRO XL